NICHT VERMASSTE KANTEN SIND NICHT MAßSTÄBLICH

ÄNDERUNGEN DIE DEM TECHNISCHEN FORTSCHRITT DIENEN, BEHALTEN WIR UNS VOR

ZEICHNUNG GESCHÜTZT DURCH
©COPYRIGHT 1992
AMP DEUTSCHLAND GMBH
ALLE RECHTE VORBEHALTEN

REV.	ÄNDERUNG	DATUM	NAME
1	"SPC" Maß hinzu	08.12.92	J.Schneider
B	Maß 0.4+0.2 war 0.2+0.3; SPC-Maß entfernt; Bemerkung 4 und 5 neu, Bemerkung 6 war 4	24.01.97	J.Granzow

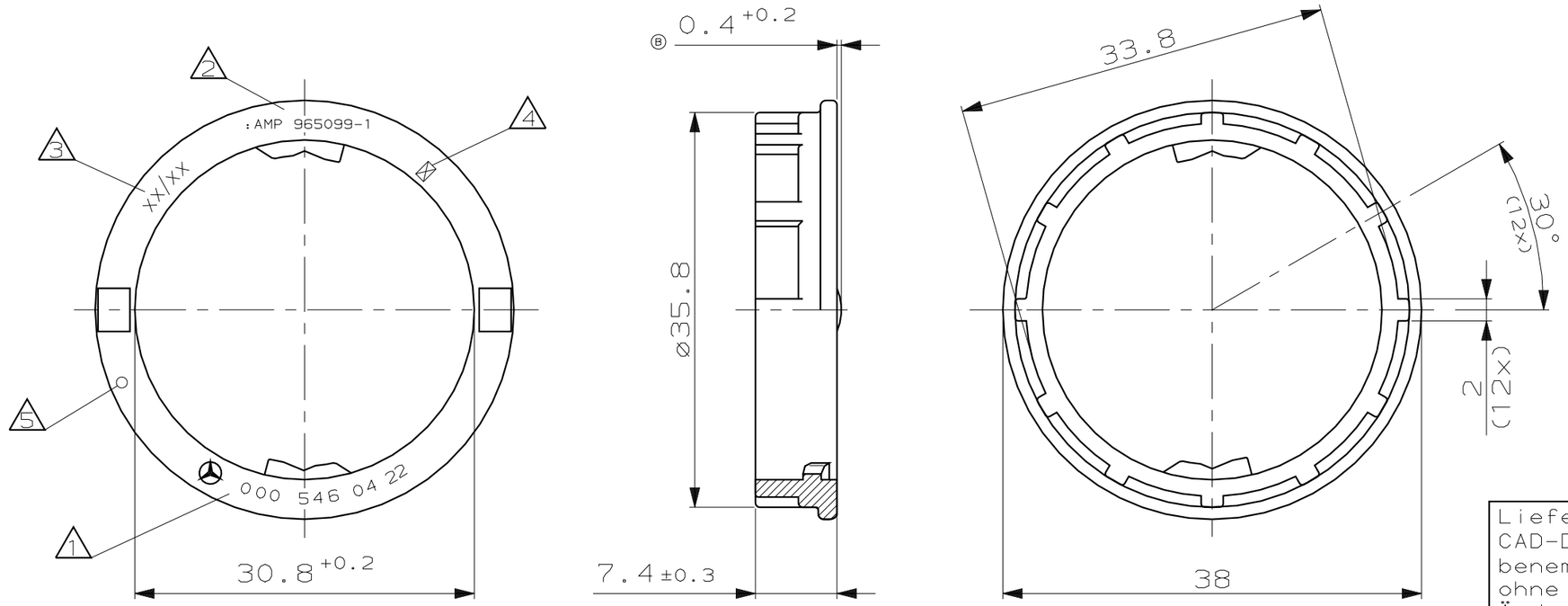

Bemerkungen:

1. Kennzeichnung L3 vertieft nach N 33015, jedoch Schrifthöhe 2 für MB-Nr. 000 546 04 22
2. AMP-Zeichen und AMP-Nr.965099-1
3. Datumsstempel mit Produktionsdatum
4. Ⓑ Werkzeugänderungsstand
5. Ⓑ Nestmarkierung
6. Ⓑ Passend zu Gehäuse:
   MB-Nr.: A 005 545 46 26
   AMP-Nr.: 965098-1

Lieferung nur nach Zeichnung und/oder CAD-Daten sowie erprobtem, freigegebenem Muster. Keinerlei Änderung ohne vorherige Freigabe durch die mit Änderungsvermerk der Mercedes-Benz AG versehene(n) Zeichnung/CAD-Daten.

Änd.	ZGS	CAD	Auftrags-Nr.	ED-KB	Konstr.-Abtlg.

bearb. | ZP | Gewicht (kg) | System
gepr. | gen.

Mercedes-Benz Benennung: Klemmring

Format

Mercedes-Benz Sach-Nr.: A000 546 04 22

Blatt: –

NUR FÜR MERCEDES-BENZ

ZEICHNUNG GÜLTIG AB 50/92

AMP DEUTSCHLAND G.m.b.H.
Langen b.Ffm.,West Germany

BENENNUNG: BEFESTIGUNGSRING

K

BESTELL-NR.	POS.	STÜCK	BENNENNUNG EINZELTEIL	WERKSTOFF nach DBL 5420.00	OBERFLÄCHE / FARBE
965099-1	1	1	BEFESTIGUNGSRING	PBT	SCHWARZ

GEZ. 03.12.91 H. STURM
GEPR. 21.04.92 H.-O.Geltsch

NICHT TOLERIERTE MASSE DIN 16901-140 ± MITTIG ÜBER NENNMASS ± 2°

FORMAT A3

ZEICHNUNGS-NR. 965099

MASSTAB 2:1

BLATT 1 VON 1

REV. B

NUMMER 965099

VERWENDET FÜR –

CAD-ORIGINAL ZEICHNUNG NICHT ÄNDERN

LOC AI

DIST –

WAR NR. –

PASSEND ZU 965098

AMP-EN-554 REV 10-90